MODEL: MA

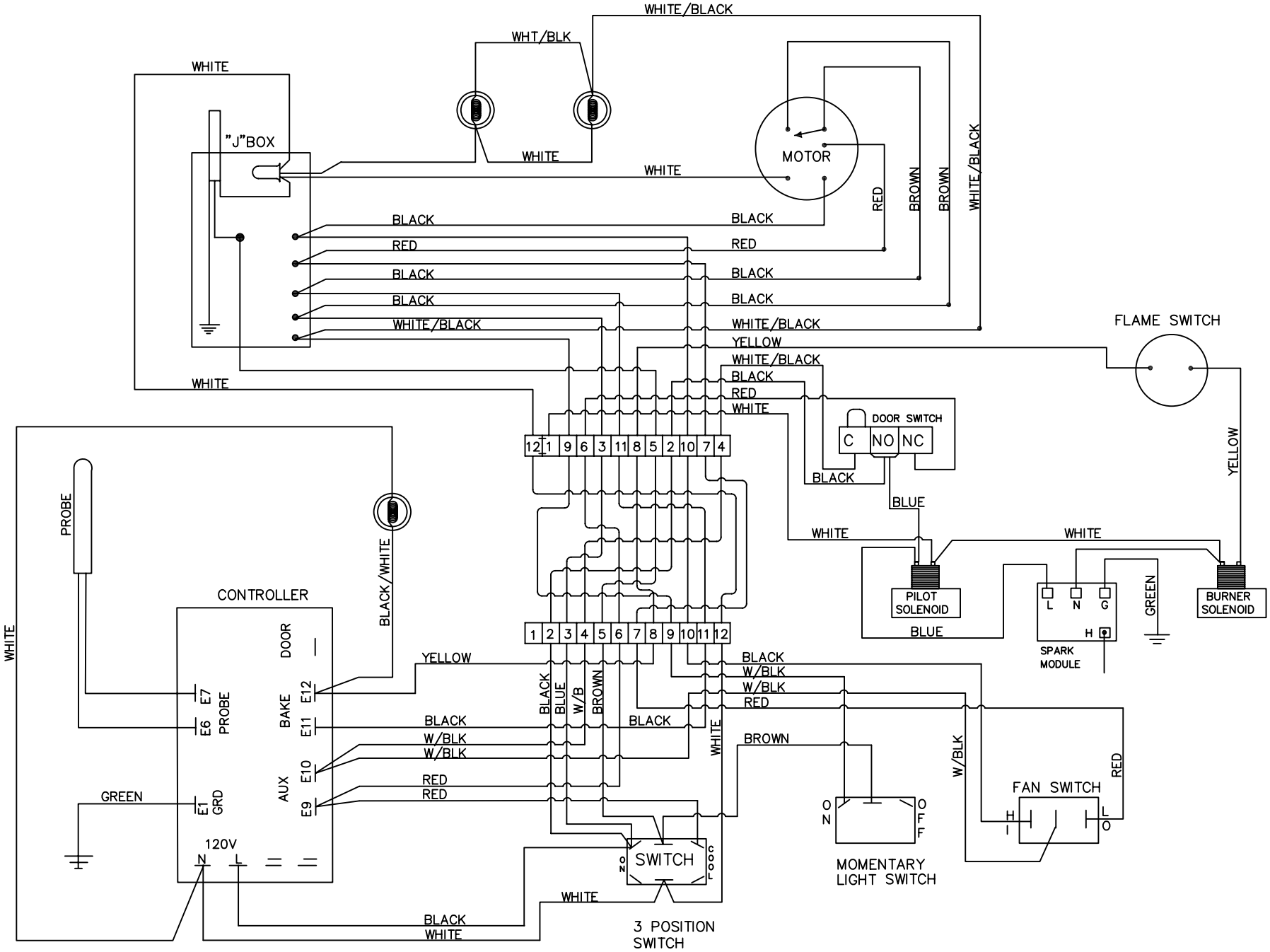

Rev.Date.8/14/03